Bohrständer BST 50 V

Artikel-Nr.: 09645000

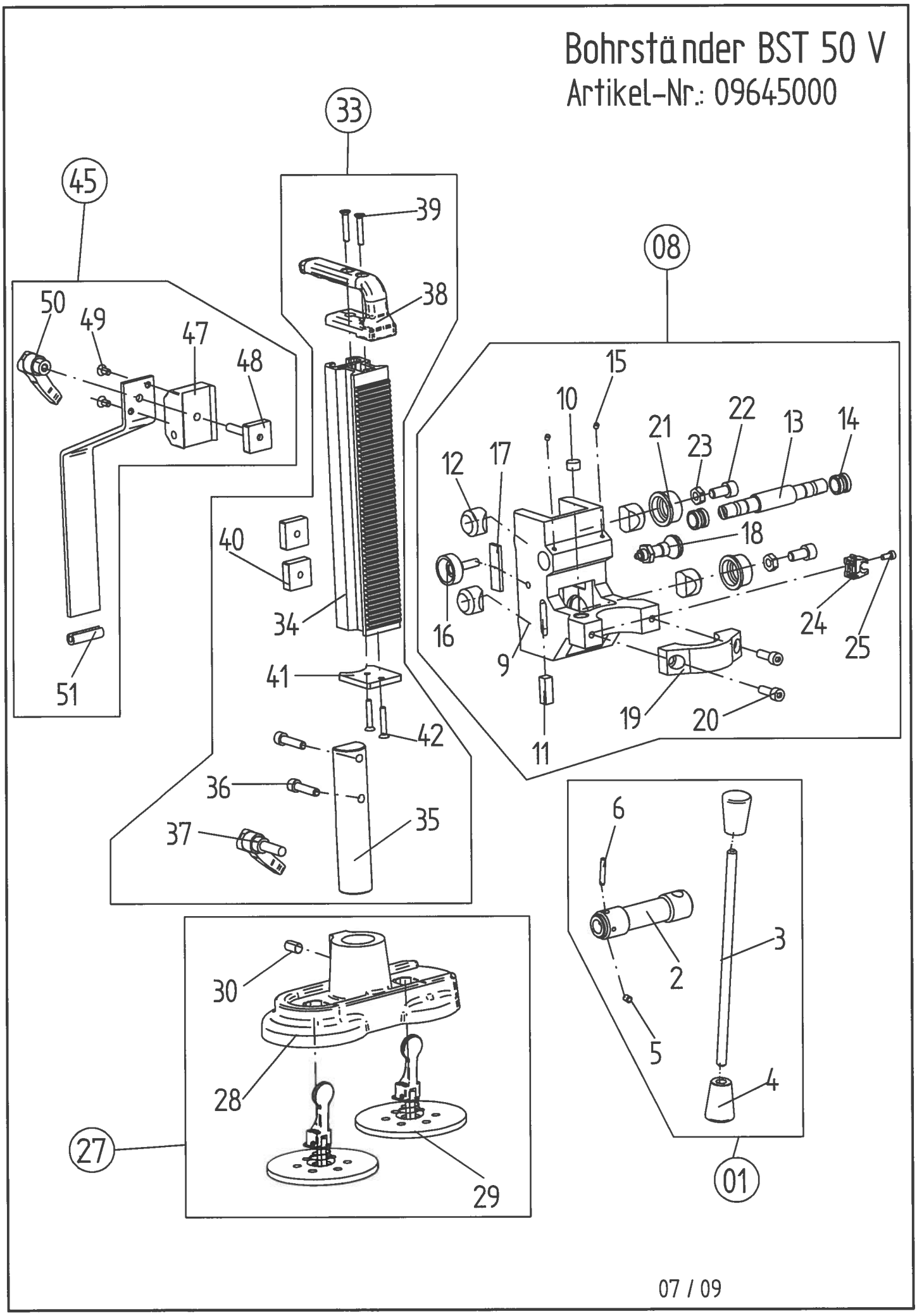

07 / 09

Bohrständer BST 50 V

09645000

Nr.	Bezeichnung	Bestellnr.	Stk	Preis	Nr.	Bezeichnung	Bestellnr.	Stk	Preis
				€/Stk					€/Stk
1	Drehkreuz, kpl. (incl. 2-6)	15200100	1	45,00	27	Grundplatte, kpl. (incl. 28-30)	79600625	1	275,00
2	Drehkreuz	796UN740	1	15,00	28	Grundplatte	796MA625	1	187,50
3	Hebel	796UN746	1	10,00	29	Veribor Ersatzscheibe	89000010	2	40,00
4	Kegelknopf	85000193	2	8,12	30	Helicoil-Gewindeeinsatz M10x20	85000181	1	5,62
5	Federndes Druckstück	85000157	1	2,00	31				
6	Zylinderstift Ø 5x30	80200627	1	0,50	32				
7					33	Säule, kpl. (incl. 34-42)	79600635	1	175,00
8	Maschinenhalter, kpl. (incl. 9-25)	79600784	1	300,00	34	Säule	796MA635	1	82,50
9	Maschinenhalter	796UN784	1	112,50	35	Adapter für Säule	796MA610	1	27,50
10	Dosenlibelle Ø 14	85000153	1	4,00	36	Zylinderschraube M8x35	80201126	2	1,00
11	Horizontallibelle H29	85000152	1	8,76	37	Klemmhebel M10x35	85000186	1	9,00
12	Druckstück	796UN763	4	6,26	38	Offener Haltegriff	796DE814	1	25,00
13	Ritzelwelle	796UN730	1	45,00	39	Gewinde-Schneidschr. M6x30	80201148	2	1,00
14	Stahlbuchse	796UN770	2	8,12	40	Vierkant mit M8	79623755	2	10,00
15	Gewindestift M5x5	80200758	2	0,50	41	Säulenkappe	796MA636	1	7,50
16	Rändelschraube M8x25	85000158	1	6,26	42	Gewinde-Schneidschr. M6x30	80201148	2	1,00
17	Flachklemmstück	796UN779	1	5,00	43				
18	Arretierbolzen	85000156	1	27,50	44				
19	Spanner Ø 53	796UN818	1	27,50	45	Abstützung, kpl. (incl. 46-51)	79600630	1	50,00
20	Zylinderschraube M8x25	80201145	2	0,50	46	Abstützung	796MA630	1	25,00
21	Steller	796DE766	2	6,26	47	Halteklotz	796MA908	1	15,00
22	Zylinderschraube M10x18	80201453	2	0,50	48	Vierkant mit Gewindestift M8	796UN925	1	5,62
23	Sechskantmutter M10	80201039	2	0,50	49	Senkschr. mit Kreuzsch. M6x12	80201447	2	0,50
24	Klemmschelle	80600178	1	2,00	50	Klemmhebel M8-1 Innengewinde	85000169	1	8,12
25	Zylinderschraube M5x12	80201230	1	0,50	51	PVC-Schlauch 13x3	83000131	1	4,50
26									